KATHREIN
Digital Systems GmbH

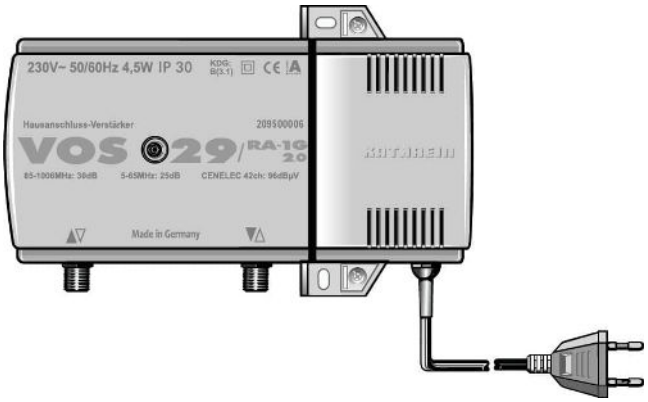

VOS 29/RA-1G 2.0

Hausanschluss-Verstärker 5-65 MHz | 85-1006 MHz | Verstärkung 30 dB

Bestell-Nr.:20910032-1

Hausanschluss-Verstärker - 5-65/85-1006 MHz - Rückw. aktiv/passiv - Verst.: 30 dB - Pegelst. 18 dB - Entz. 15 dB - Betriebspegel (60 dB CTB/CSO) 96 dBµV

- Hausanschluss-Verstärker für moderne HFC-Netze bis 1 GHz
- Komplettgerät mit Vorwärts-Verstärker, Rückweg- Verstärker, Diplexer, Stellglieder und Netzteil
- Gussgehäuse mit F-Anschlüssen
- LED als Betriebsanzeige
- Fest eingebauter, einstellbarer Dämpfungssteller (Vorwärts- und Rückweg; Lieferzustand Rückweg: max. Dämpfung)
- Fest eingebauter, einstellbarer Entzerrer (Vorwärtsweg)
- Integrierter Rückweg 5-65 MHz aktiv
- Erfüllen: EN 60728-11, EN 50083-2 und EN 60065
- Für die Innenmontage
- Eingebautes hocheffizientes Schaltnetzteil
- Interstage-Entzerrer mit Steckbrücken zuschaltbar (6 dB Preemphase)
- Vodafone-/KDG-Freigabe

Status 02/2025

KATHREIN Digital Systems GmbH
Anton-Kathrein-Straße 1–3
83022 Rosenheim, Germany
www.kathrein-ds.com
info@kathrein-ds.com

Technische Beratung für den Fachhandel:
KATHREIN Digital Systems GmbH
Eiselauer Weg 13
D 89081 Ulm
support@kathrein-ds.com
Tel: +49 731 270 909 70

Technische Daten:

Typ:	VOS 29/RA-1G 2.0
Bestell-Nr.:	209500006
Vorwärtsweg:	————————————————————
Frequenzbereich:	85-1006 MHz
Verstärkung:	30 dB
Max. Betriebspegel CENELEC 42 Kanäle (60-dB-CTB/CSO):	96 dBµV
Rauschmaß Vorwärtsweg:	6 dB
Einstellbereich der Verstärkung (am Eingang):	0-18 dB
Einstellbereich der Entzerrung (am Eingang):	0-15 dB
Einstellbereich Interstage-Entzerrer [1]):	0/6 dB
Rückweg:	————————————————————
Frequenzbereich Rückweg:	5-65 MHz
Verstärkung Rückweg:	25 dB
Einstellbereich der Verstärkung (am Ausgang) [2]):	0-18 dB
Einstellbereich der Verstärkung (am Eingang) [1]):	0/10 dB
Einstellbereich der Entzerrung (am Eingang) [1]):	6 dB
Rauschmaß:	5 dB
Max. Ausgangspegel (60 dB IMA3/IMA2):	116/106 dBµV
Eingangspegeldichte (CINR: 50 dB):	Typ. -8 dBµV
Dynamikbereich (Eingangspegeldichte):	22 dB
Aussteuerungsfähigkeit nach KDG 1TS 140 (mittlere Systemlast):	120
Klassifizierung nach KDG 1 TS 140:	B(3.1)
Allgemeines:	————————————————————
Eingangs-Nennspannung:	230 (50/60 Hz) V_{AC}
Leistungsaufnahme:	4,5 W
Betriebsanzeige:	LED grün
HF-Anschlüsse:	F-Connectoren
Schutzklasse/Schutzart (nach EN 60529):	II/IP 30
Temperaturbereich:	-20 bis +55 °C
Abmessungen:	155 x 105 x 54 mm
Verpackungseinheit/Gewicht:	1 (10)/0,8 St./kg

[1]) Mit Steckbrücken einstellbar
[2]) Im Auslieferungszustand ist der Dämpfungssteller auf max. Dämpfung eingestellt

Status 02/2025

KATHREIN Digital Systems GmbH
Anton-Kathrein-Straße 1–3
83022 Rosenheim, Germany
www.kathrein-ds.com
info@kathrein-ds.com

Technische Beratung für den Fachhandel:
KATHREIN Digital Systems GmbH
Eiselauer Weg 13
D 89081 Ulm
support@kathrein-ds.com
Tel: +49 731 270 909 70

Status 02/2025

KATHREIN Digital Systems GmbH
Anton-Kathrein-Straße 1–3
83022 Rosenheim, Germany
www.kathrein-ds.com
info@kathrein-ds.com

Technische Beratung für den Fachhandel:
KATHREIN Digital Systems GmbH
Eiselauer Weg 13
D 89081 Ulm
support@kathrein-ds.com
Tel: +49 731 270 909 70

Produkt Galerie / Product Gallery:

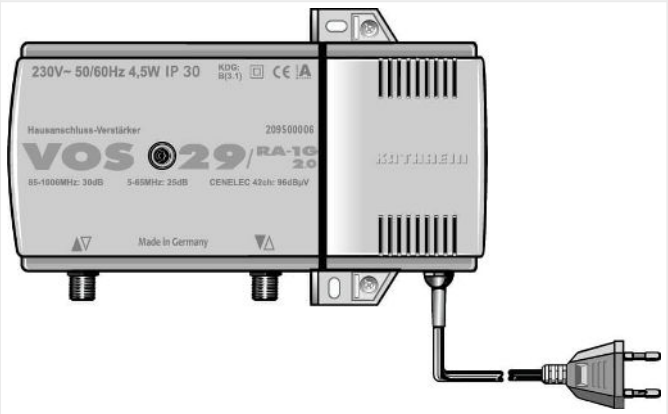

Status 02/2025

KATHREIN Digital Systems GmbH
Anton-Kathrein-Straße 1–3
83022 Rosenheim, Germany
www.kathrein-ds.com
info@kathrein-ds.com

Technische Beratung für den Fachhandel:
KATHREIN Digital Systems GmbH
Eiselauer Weg 13
D 89081 Ulm
support@kathrein-ds.com
Tel: +49 731 270 909 70